90° Sauganschluss

Für Parker F1, T1, F2, F3, VP1-095/-110/-130

378 0979
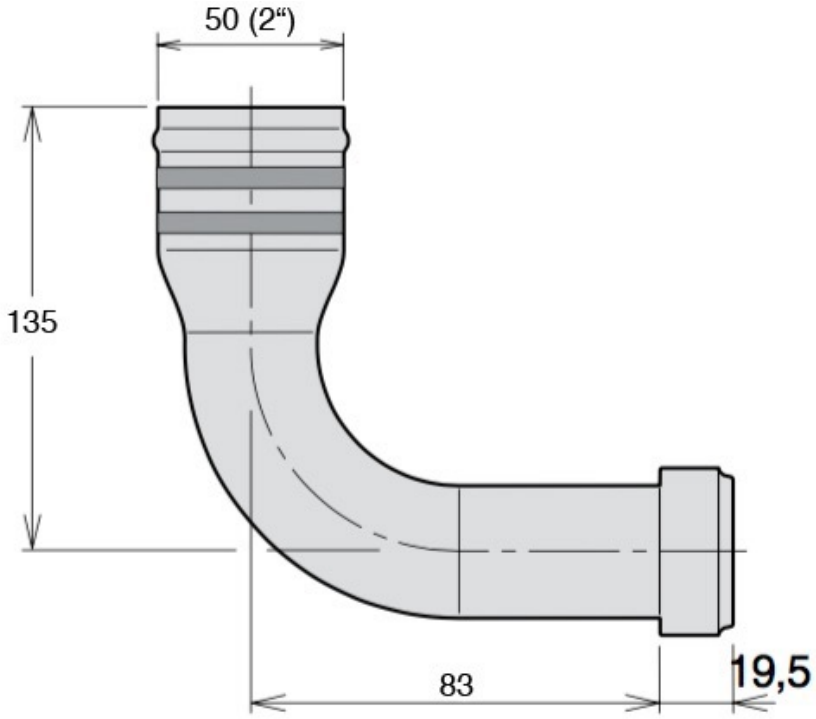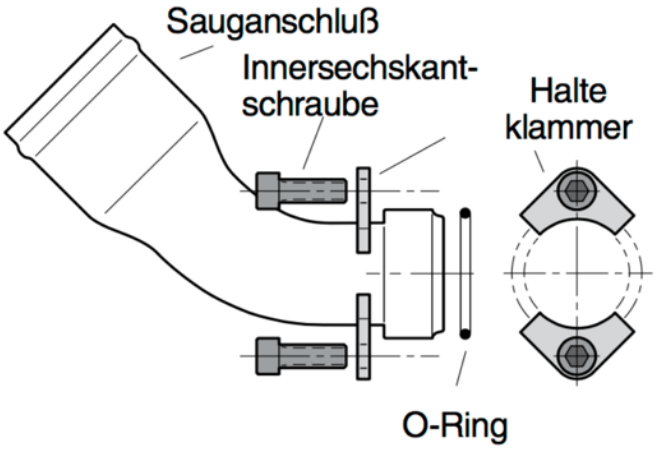
- Sauganschluss ø 50 mm
- besteht aus Sauganschluss, 2 Klammern, 2 Innensechskant-Schrauben und einem O-Ring.